Saab 95

Nachtrag zur Betriebsanleitung 2.2 TiD

Nachtrag zur Betriebsanleitung Saab 9-5 2.2 TiD

Einleitung 2
Motorraum, 2.2 TiD 3
Motor 4
Motoröl 4
Saab Dedicated Service/
Saab Original Serviceprogramm 6
Technische Daten 7

© Saab Automobile AB 2002

Service Readiness, Saab Automobile AB, Trollhättan, Sweden
Printed in Sweden

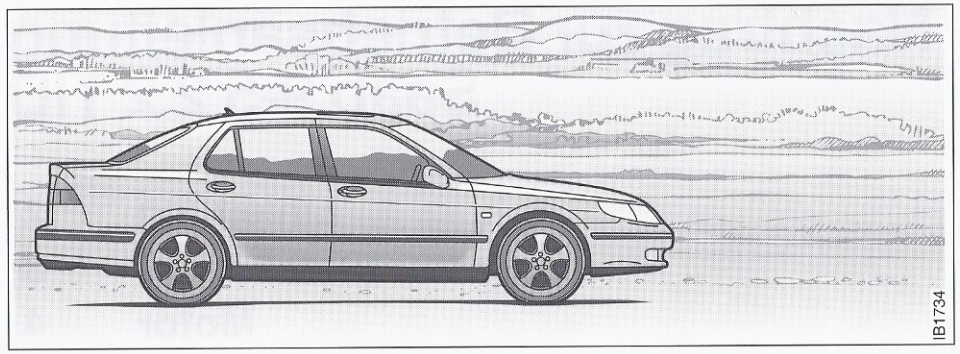

Einleitung

Dieser Nachtrag enthält Informationen, die ausschließlich den Saab 9-5 2.2 TiD betreffen.
Lesen Sie diese Beilage zusammen mit der Betriebsanleitung.

Motorraum, 2.2 TiD

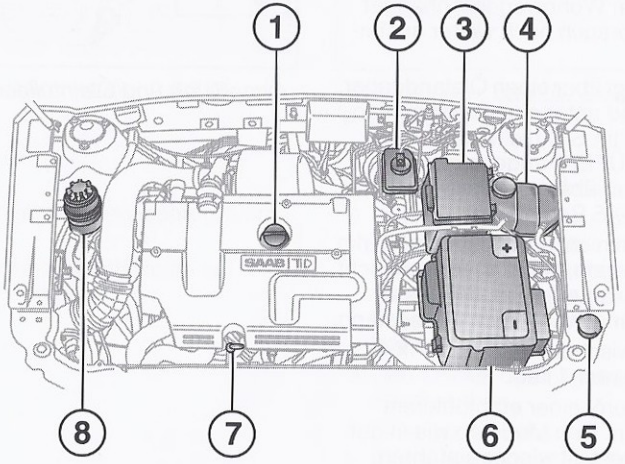

Motorraum, 2.2 TiD

1 Einfüllstutzen, Motoröl
2 Behälter für Brems-/Kupplungsflüssigkeit
3 Vordere Zentralelektrik
4 Ausgleichsbehälter, Kühlsystem
5 Einfülldeckel für Scheibenwaschflüssigkeit
6 Batterie
7 Ölmessstab
8 Servolenkölbehälter

Motor

Der Motor ist ein quer eingebauter 4-Zylinder-Reihenmotor mit obenliegender Nockenwelle und 16 Ventilen.

Er hat zwei Ausgleichswellen, die die Schwingungen des Motors auf ein Minimum reduzieren.

Die Ausgleichswellen werden durch eine Kette angetrieben und drehen sich mit der doppelten Kurbelwellendrehzahl. Ihre Kräfte und ihr Drehmoment wirken denen der Kolben und Pleuel des Motors entgegen. Dieser Effekt tritt zweimal pro Motorumdrehung auf, was den Schwingungen der beweglichen Teile des Motors entgegenwirkt. Gleichzeitig werden störende Geräusche des Motors reduziert.

Das Getriebe ist mit dem Motor zu einer Einheit zusammengebaut und befindet sich auf der linken Motorseite.

Motoröl

Ölstand prüfen

Ein gewisser Ölverbrauch ist bei Dieselmotoren völlig normal. Daher muss regelmäßig zwischen den Inspektionen Öl aufgefüllt werden. Kontrollieren Sie den Ölfüllstand daher regelmäßig.

Während der Einfahrphase (ca. 5000 km) sowie bei Fahrten mit hohem Tempo oder beim Ziehen von Wohnwagen/Anhänger kann der Ölverbrauch noch weiter ansteigen.

Der Motor verfügt über einen Ölstandgeber. Falls der Ölstand unter einen bestimmten Wert sinkt, wird im SID die Mitteilung „ÖLSTAND PRÜFEN" angezeigt. Der Ölstand muß nun überprüft werden. Siehe Seite 57 in der 9-5 Betriebsanleitung.

Der Ölstand darf nicht unter der MIN-Marke am Messstab liegen, sollte aber auch nicht über die MAX-Marke gehen, da dies zu unnormal hohem Ölverbrauch führen kann.

Der Abstand zwischen MIN und MAX entspricht ca. einem Liter.

Bei Bedarf Motoröl einer empfohlenen Sorte nachfüllen. Den Meßstab wie in der Abbildung dargestellt wieder einführen. Liegt der Ölstand zwischen der MIN-Marke und dem Boden des Meßstabs, kann das Fahrzeug bei Einhaltung besonderer Vorsicht in die nächste Werkstatt gefahren werden.

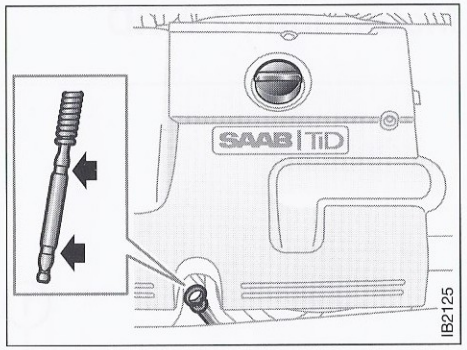

Ölmeßstab und Öleinfülldeckel, 2.2 TiD

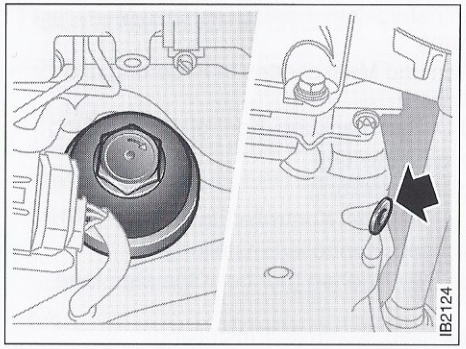

Ölfilter und Ablaßschraube, 2.2 TiD

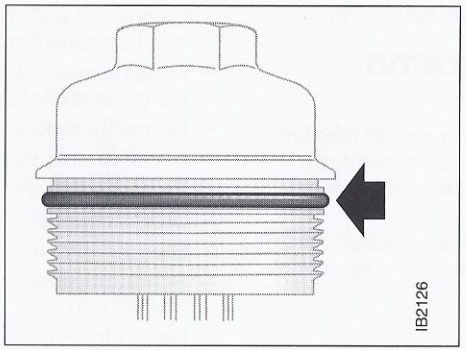

Sicherstellen, daß die Dichtung richtig sitzt (2.2 TiD).

Ölwechsel

Das Motoröl ist gemäß Serviceprogramm zu wechseln.

Das Ablassen des Motoröls sollte bei warmem Motor erfolgen.

1 Die untere Motorabdeckung ausbauen.
2 Die Ablassschraube unten an der Ölwanne herausschrauben und das Öl mindestens 10 Minuten lang in ein geeignetes Gefäß auslaufen lassen. Dabei vorsichtig vorgehen, da das Öl heiß sein kann.
3 Den Deckel des Filterbehälters abschrauben.
4 Filter austauschen.
5 Sicherstellen, daß die Dichtung im Deckel richtig sitzt, siehe Abbildung. Den Deckel aufschrauben.
6 Die Ablassschraube mit neuer Dichtung wieder einschrauben.
7 Neues Motoröl einfüllen.

Bezüglich Ölsorte und Füllmenge siehe Abschnitt „Technische Daten".

Anschließend den Füllstand wie oben angegeben mit Hilfe des Meßstabs überprüfen.

Saab Dedicated Service/ Saab Original Serviceprogramm

Fahrzeuge mit Motor 2.2 TiD

Die erste Wartung ist bei einer Kilometerleistung von 30 000 km oder innerhalb eines Jahres nach Auslieferung durchzuführen. Nachfolgende Wartungen müssen alle 30 000 km oder einmal jährlich erfolgen.

Der Bordcomputer des Fahrzeugs (SID) meldet, wenn es an der Zeit ist, einen Termin für die Wartung zu buchen. Hierbei erscheint die Mitteilung „SERVICE IST FÄLLIG".

Servicepunkte:

- Motoröl und Ölfilter, Wechsel und Dichtheitsprüfung
- Kühlmittelstand, Kontrolle/Einstellung
- Kühlmittel, Mischung, Kontrolle/Einstellung
- Kraftstoffilter, Wechsel
- Luftfilter Motor, Wechsel (nur bei Kilometerstand 60 000, 120 000, 180 000 km ...)
- Kraftstoffanlage inkl. Tank, Dichtheit und Beschädigungen, Kontrolle/Einstellung
- Kraftstoffanlage im Motorraum, Kontrolle
- Abgasanlage und Aufhängungen, Dichtheit und Beschädigungen, Kontrolle/Einstellung
- Zustand und Spannung des Antriebsriemens samt automatischem Riemenspanner, Kontrolle/Einstellung (nicht bei Kilometerstand 120 000, 240 000, 360 000 km ...)
- Antriebsriemen, Wechsel (nur bei Kilometerstand 120 000, 240 000, 360 000 km ...)
- Ablaßschlauch, Reinigung
- Batteriezustand, Kontrolle/Einstellung
- Lichteinstellung inkl. Nebelscheinwerfer, Kontrolle/Einstellung
- Innere und äußere Antriebsgelenke sowie Dichtheit Manschetten, Kontrolle/Einstellung
- Kugelgelenke, Buchsen und Manschetten in Federung und Lenkung, Kontrolle/Einstellung
- Bremsflüssigkeit und Öl Servolenkung, Kontrolle/Einstellung
- Handbremse, Kontrolle/Einstellung
- Bremsbeläge, Kontrolle/Einstellung
- Bremsleitungen und -schläuche, Kontrolle/Einstellung
- Stoßdämpfer inkl. Buchsen, Kontrolle/Einstellung
- Schraubverbindungen, Nachziehen (nur bei Kilometerstand 30 000 km)
- Reifendruck und- verschleiß, Kontrolle/Einstellung
- Schlösser in Türen, Motorhaube und Heckklappe sowie Türhalter, Kontrolle/Einstellung/Reinigung/Schmierung
- Abnehmbare Anhängerkupplung, Kontrolle/Einstellung/Reinigung/Schmierung
- Sicherheitsgurte, Funktion und Gurtschäden, Kontrolle/Einstellung
- Airbag, Besichtigung
- Wisch-/Waschanlage, Kontrolle/Einstellung. Flüssigkeit nachfüllen.
- Luftfilter Innenraum, Wechsel
- Bremsflüssigkeit, Wechsel (im Abstand von höchstens 2 Jahren)
- Rückstellung Serviceanzeige
- Programmierung der vom Kunden gewünschten Funktionen (nur bei Kilometerstand 30 000 km)
- Probefahrt

Technische Daten

Motor

2.2 TiD

Leistung, EEC bei 4300 U/min	88 kW (120 PS)
Max. Drehmoment, EEC bei 1900 U/min	280 Nm (28,6 kpm)
Verdichtung	18,5:1
Zylinderbohrung	84 mm
Hub	98 mm
Hubraum	2,171 dm^3
Leerlaufdrehzahl	870 U/min
Fassungsvermögen, Kühlanlage	7,2 l

Empfehlung Motoröl

Für den Saab 9-5 2.2 TiD werden Saab Motoröl 5W-40 bzw. teil- oder vollsynthetische Motoröle empfohlen, die der Norm ACEA A3/B3, B4 entsprechen und die Viskosität 0W-40 oder 5W-40 haben.

Ölmenge, inkl. Filter (bei Ölwechsel)	5,5 l

Kraftstoff

Fassungsvermögen Kraftstofftank	75 l

Nur Dieselkraftstoff verwenden, der für Personenkraftfahrzeuge zugelassen ist. Heizöl, Schiffsdiesel und dergleichen dürfen nicht verwendet werden. Dieselkraftstoff muß eine Cetanzahl von mindestens 45 haben.

Elektrische Anlage

Anlasser	2,0 kW
Lichtmaschine, max. Ladestrom/Spannung	140 A/14 V
Einspritzfolge:	1-3-4-2

Antriebsriemen

Äußere Länge	1902 mm

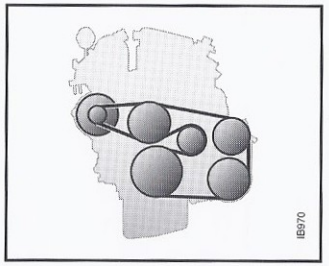

Kraftstoffverbrauch

	Städtische Bedingungen (l/100 km) (CO_2 g/km)	Außerstädtische Bedingungen (l/100 km) (CO_2 g/km)	Insgesamt (l/100 km) (CO_2 g/km)
2.2 TiD Limousine	9,0 (238)	5,2 (139)	6,6 (175)
2.2 TiD Kombi	9,3 (240)	5,4 (145)	6,9 (178)

Die Werte können sich während des Modelljahres ändern.

Werte gemäß 1999/100/EC.

Saab Automobile AB, Trollhättan, Sweden

DE MY2002½ Ordering nr. 42 44 57.

Printed in Sweden on chlorine-free paper 2002-01.

© Copyright Saab Automobile AB, 2002.

Alle Angaben und Abbildungen in dieser Betriebsanleitung basieren auf den technischen Daten, die zum Zeitpunkt der Drucklegung verfügbar waren. Modellpalette, technische Daten und Ausrüstung variieren von Markt zu Markt und können im Sinne der Produktentwicklung ohne vorherige Mitteilung geändert werden.

Beachten Sie bitte, dass die Abbildungen dieser Betriebsanleitung möglicherweise Fahrzeuge mit Zusatzausrüstung zeigen können. Ihr Saab-Vertragshändler informiert Sie gern ausführlicher darüber, was genau für Ihren Markt gilt.